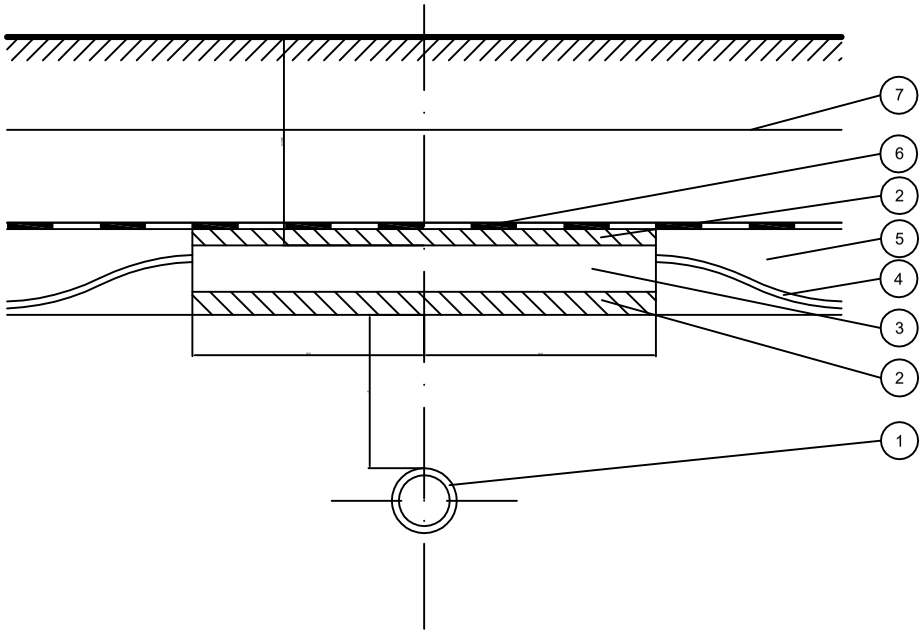

d ≥ 50cm za magistralne cevovode
d ≥ 30cm za priključne cevovode — brez zaščitne cevi za kabel

d ≥ 50cm za magistralne cevovode
d ≥ 30cm za priključne cevovode — z zaščitno cevjo za kabel

dimenzije v cm

LEGENDA:

1 - vodovodna cev
2 - sloj suhega betona MB 7 (cca 5 cm)
3 - PVC ali TPE zaščitna cev kabla
4 - kabel
5 - zdrobljena zemlja ali pesek
6 - dodatna mehanska - opozorilna zaščita
7 - opozorilni trak

Datum	nov. 2023		Ident. št.	OBČINA JURŠINCI Juršinci 3B 2256 Juršinci	MFE Juršinci 1_Občina	Faza izdelave: PZI	=
Izdelal	Kunšič P.					Projekt številka: 112/2023	+
						Načrt:	Stran 1
Odg. projektant	Lisec M.		E-1374	Vsak prenos tretjim osebam ali uporaba v nedogovorjene namene nista dovoljeni	studio razvoj storitve inženiring, d.o.o., Kočevarjeva ulica 7, 8000 Novo mesto		od 1